АРХИМЕД®
ТОРГОВО-ИНЖЕНЕРНЫЙ ЦЕНТР
+7 (495) 105-70-77 WWW.ARHIMED.TECH

четвертьоборотные (опционально 0°~270°)
в металлическом корпусе
для управления арматурой

**AR01E серия**

## ОСОБЕННОСТИ

- Антивандальный металлический корпус с защитой IP67 (под заказ IP68).
- Усилия от 30 до 5000 Нм.
- Напряжение 220/50, 380/50, 24DC.
- Стандарт присоединения арматуры ISO 5211.
- Угол поворота 0°~ 90°, под заказ 0°~ 270°.
- 4 концевых электромеханических выключателя (2 внутренних и 2 для внешних подключений), ручной дублёр.
- Визуальный индикатор.
- Отключение 110°C ±5°C /включение при 97°C ±5°C.

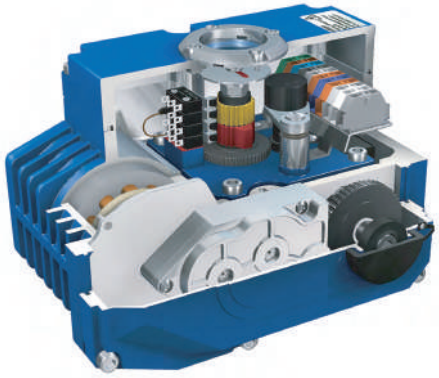

## ОСНОВНЫЕ ХАРАКТЕРИСТИКИ

| | |
|---|---|
| Момент вращения | 30-5000 НМ |
| Температура | -20°C....+70°C (низкотемпературные исполнения на -40°C и -60°C) |
| Режим работы | S2-15 мин., S4 - ПВ 25%. |
| Время срабатывания | от 20 сек до 200 сек<br>Быстродействующее исполнение от 2,8 сек., до 15,0 сек. |
| Степень защиты IP | IP67 (под заказ IP68) |
| Ручной дублёр | Г-образный ключ в комплекте под шестигранник<br>*Маховик с рукояткой (опция HW) |
| Механический ограничитель | 2 Механических ограничительных упора |

## МАТЕРИАЛЫ

| | |
|---|---|
| Корпус | Алюминий анодированный с полиэстеровым покрытием |
| Шток | Сталь |
| Смотровое окно | Поликарбонат |

A

## ТЕХНИЧЕСКИЕ ХАРАКТЕРИСТИКИ

Эксплуатационные характеристики приводов AR01E, максимального усилия на выходном валу (крутящий момент), электрические характеристики, характеристики времени срабатывания (в базовом исполнении).

| Модель | Max. момент, Nm | Время откр/закр, сек | AC 220V I ном, A | AC 380V I ном, A | DC 24V I ном, A | Вал привода | | Мощность, Вт | ISO 5211 | Масса, кг |
|---|---|---|---|---|---|---|---|---|---|---|
| | | | | | | Квадрат, мм | Глубина, мм | | | |
| AR01E003 | 30 | 20 | 0,24 | - | 0,7 | 11 × 11 | 15,5 | 8 | F03-F05 | 2.1 |
| AR01E005 | 50 | 30 | 0,23 | 0,11 | 1,61 | 14 × 14 | 18 | 10 | F05/F07 | 3.6 |
| AR01E008 | 80 | 30 | 0,24 | 0,11 | 2,05 | 14 × 14 | 18 | 10 | F05/F07 | 3.6 |
| AR01E010 | 100 | 30 | 0,41 | 0,14 | 1,72 | 17 × 17 | 22.5 | 15 | F05/F07 | 4.6 |
| AR01E015 | 150 | 40 | 0,41 | 0,14 | 1,72 | 17 × 17 | 22.5 | 15 | F05/F07 | 4.6 |
| AR01E020 | 200 | 30 | 0,44 | 0,21 | 5,3 | 22 × 22 | 26 | 60 | F10/F12 | 13.0 |
| AR01E030 | 300 | 30 | 0,48 | 0,26 | 5,6 | 22 × 22 | 26 | 60 | F10/F12 | 13.4 |
| AR01E040 | 400 | 30 | 0,54 | 0,28 | 5,8 | 22 × 22 | 26 | 60 | F10/F12 | 13.8 |
| AR01E060 | 600 | 40 | 0,57 | 0,3 | 6,1 | 27 × 27 | 32.5 | 60 | F10/F12 | 14.0 |
| AR01E080 | 800 | 40 | 0,91 | 0,32 | 11,5 | 27 × 27 | 32.5 | 90 | F10/F12 | 14.3 |
| AR01E100 | 1000 | 40 | 0,99 | 0,42 | 15,5 | 27 × 27 | 32.5 | 90 | F10/F12 | 14.5 |
| | | | | | | Шпонка, мм | Глубина, мм | | | |
| AR01E160 | 1600 | 60 | 1,08 | 0,35 | 15,5 | max. Ø60 | max. 133 | 90 | F14/F16/F25 | 68 |
| AR01E200 | 2000 | 60 | 1,16 | 0,38 | 15,5 | max. Ø60 | max. 133 | 90 | F14/F16/F25 | 68 |
| AR01E300 | 3000 | 120 | 1,0 | 0,40 | 15,5 | max. Ø60 | max. 133 | 90 | F14/F16/F25 | 68 |
| AR01E400 | 4000 | 200 | 0,93 | 0,38 | - | max. Ø60 | max. 133 | 90 | F14/F16/F25 | 68 |
| AR01E500 | 5000 | 200 | 1,0 | 0,42 | - | max. Ø60 | max. 133 | 90 | F14/F16/F25 | 68 |

Доступность, дизайн и характеристики могут быть изменены без предварительного уведомления. Все права защищены
T.AR01E.24.2



WWW.ARHIMED.TECH +7(495)105-70-77 info@arhimed.tech г. Москва, ул. Б.Семеновская, д.49, кор.1, оф.331

## ОПЦИИ

- LT – низкотемпературное исполнение -40°C....+70°C
- VLT – для низкой температуры окружающей среды от -60°C +70°C
- IP68 – защита IP68, погружение до 2 м на 30 мин
- POTE – потенциометр, сигнал обратной связи 0-1 кОм
- TR – трансмиттер, сигнал обратной связи 4-20 мА
- TR10 – трансмиттер, сигнал обратной связи 0-10 В
- POSI – позиционер, управляющий сигнал вход/выход 4-20 мА
- POSI10 – позиционер, управляющий сигнал вход/выход 0-10 В
- MID – трёхпозиционное положение привода со средним положением
- Ex – взрывозащищенное исполнение Ex tc IIIC T95°C Dc X
- 180/270 ≥ 90° – угол поворота
- HW – штурвал ручного дублёра
- MCU – блок ручного управления электроприводом
- INT/K – интеллектуальный модуль управления с внешним блоком ручного управления, ЖК-дисплей с символьной индикацией. Режим работы: открытие/закрытие.
- INT/L – интеллектуальный модуль управления с внешним блоком ручного управления, ЖК-дисплей с символьной индикацией. Режим работы: регулирование.
- QUI2,8 – быстродействующее исполнение, срабатывание за 2,8 сек
- QUI5 – быстродействующее исполнение, срабатывание за 5 сек
- QUI10 – быстродействующее исполнение, срабатывание за 10 сек
- QUI15 – быстродействующее исполнение, срабатывание за 15 сек

## ЗАПЧАСТИ И АКСЕССУАРЫ

| Иллюстрация | Наименомание | Описание |
|---|---|---|
| | MK-*** | Монтажный комплект для арматуры Abradox, Bray, Comer, Enolgas, Rushwork, Genebre, LD, Newkey, Niob, Pimtas, Tecofi, Valpres, АДЛ, Архимед, Маршал, Элмон... |

Другие опции и аксессуары доступны по запросу.

## МОНТАЖ И СХЕМА ПОДКЛЮЧЕНИЯ

Устанавливается в любом пространственном положении.

A

### AR01E 24V DC

Схема подключения электропривода AR01E 24V DC

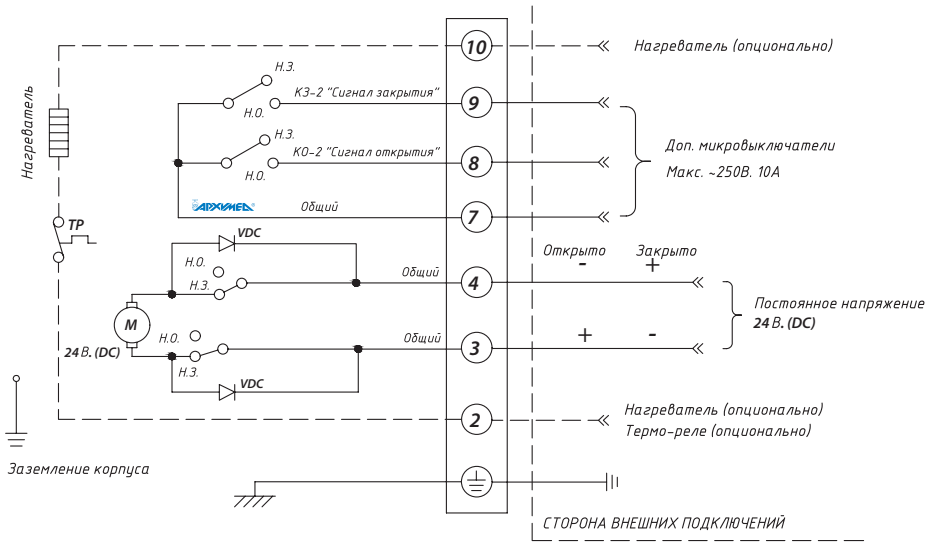


## СПЕЦИАЛЬНОЕ ИСПОЛНЕНИЕ

Возможно специальное индивидуальное исполнение вне рамок опций, из других материалов.
Возможность изготовления уточняется после заполнения опросных листов.

Доступность, дизайн и характеристики могут быть изменены без предварительного уведомления. Все права защищены
T.AR01E.24.2



WWW.ARHIMED.TECH +7(495)105-70-77 info@arhimed.tech г. Москва, ул. Б.Семеновская, д.49, кор.1, оф.331

Схема подключения электропривода **AR01E 220V 50AC**

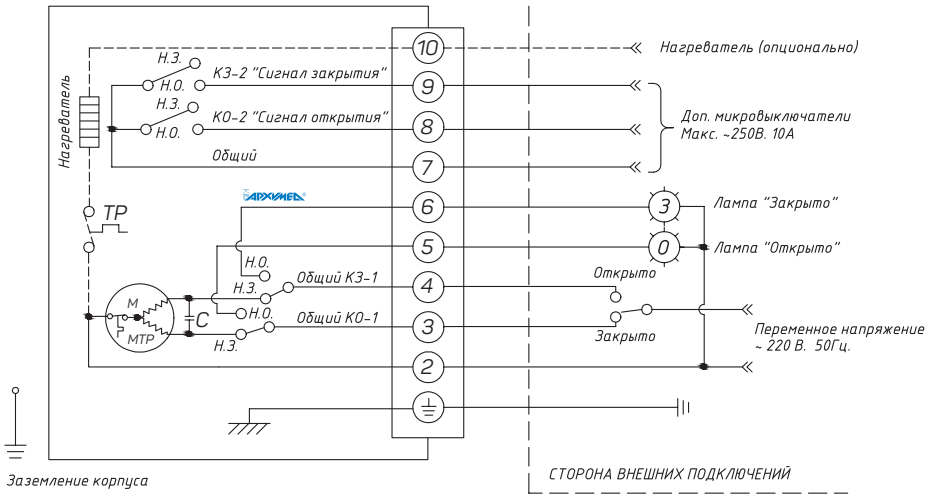


## AR01E 220V 50AC

Схема подключения электропривода **AR01E 380V 50AC**

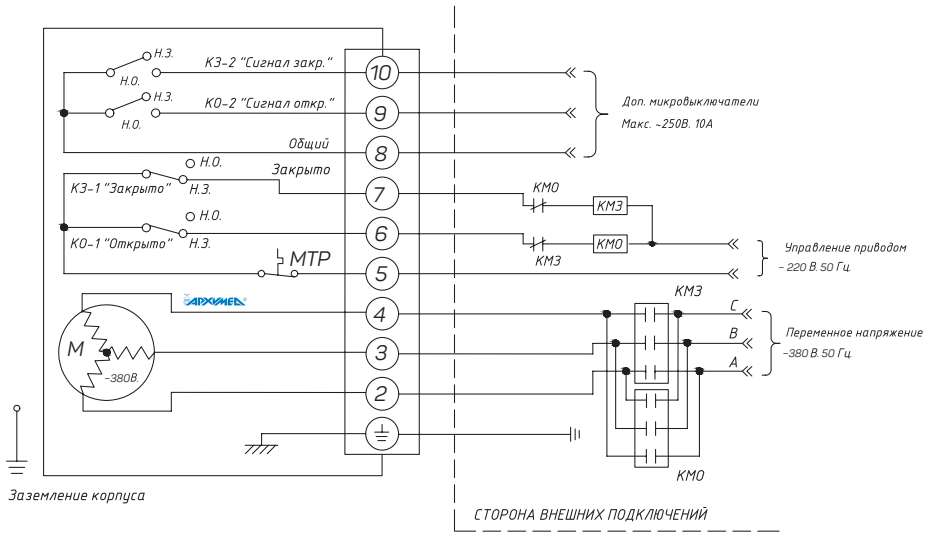


## AR01E 380V 50AC

A

## МАРКИРОВКА ЭЛЕКТРОПРИВОДОВ

**AR01E005.LT.IP68.POSI.180.HW.220/50.Ex**

**Модель электропривода AR01E:**
003...500 – модель электропривода

**Климатическое исполнение:**
LT – низкотемпературное исполнение (-40°C)
VLT – сверхнизкотемпературное исполнение (-60°C)

**Степень защиты оболочки (IP):**
(в базовом исп.) – степень защиты IP67
IP68 – степень защиты IP68

**Модули управления и контроля положения:**
MID – трехпозиционный режим
POTE – потенциометр обр.связь (Ом.)
TR – трансмиттер обр. связь (4 – 20 мА.)
TR10 – трансмиттер обр. связь (0 – 10 В.)
POSI – модуль регулирования (4 – 20 мА.)
POSI10 – модуль регулирования (0 – 10 В.)
MCU – блок ручного управления электроприводом
INT/K – внешний блок управления (откр/закр + LCD)
INT/L – внешний блок управления (регулирование + LCD)

**Взрывозащищенное исполнение:**
EX - взрывозащищённое исполнение
Ex tc IIIC T95°C Dc X

**Исполнение по напряжению питания:**
220/50 - однофазное исполнение, 230 В., 50 Гц. ±10%
380/50 - трехфазное исполнение, 380 В., 50 Гц. ±10%
24/DC - постоянное напряжение 24 В.

**Ручной дублер:**
HW - маховик с рукояткой

**Угол поворота:**
180 - угол поворота 0°- 180°
270 - угол поворота 0°- 270°

Доступность, дизайн и характеристики могут быть изменены без предварительного уведомления. Все права защищены
T.AR01E.Z4.2



WWW.ARHIMED.TECH +7(495)105-70-77 info@arhimed.tech г. Москва, ул. Б.Семеновская, д.49, кор.1, оф.331

## ГАБАРИТНЫЕ РАЗМЕРЫ

Внешний вид, габаритные и присоединительные размеры, модельный ряд **AR01E003-100**

### AR01E003-100

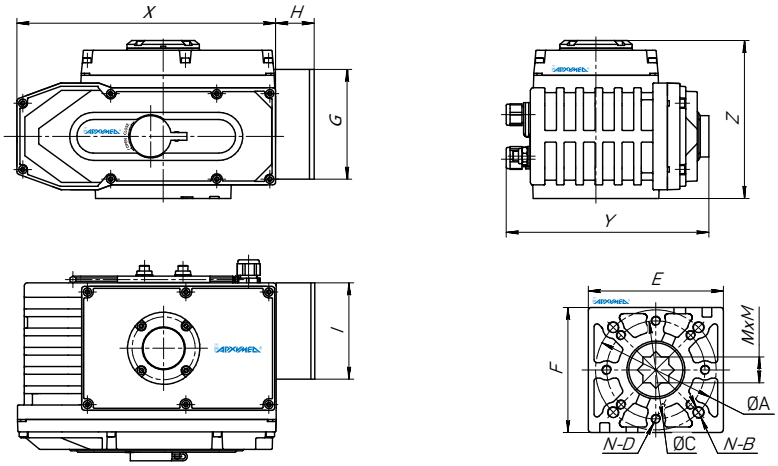


| Модель | X | Y | Z | ØA | N-B | ØC | N-D | E | F | G | H | I | M×M |
|---|---|---|---|---|---|---|---|---|---|---|---|---|---|
| AR01E003 | 123 | 123 | 113 | Ø50 | 4-M6 | Ø36 | 8-M5 | 50 | 50 | 74 | 40 | 74 | 11×11 |
| AR01E005 | 160 | 146 | 121 | Ø70 | 4-M8 | Ø50 | 4-M6 | 66 | 66 | 114 | 40 | 100 | 14×14 |
| AR01E008 | 160 | 146 | 121 | Ø70 | 4-M8 | Ø50 | 4-M6 | 66 | 66 | 114 | 40 | 100 | 14×14 |
| AR01E010 | 189 | 163 | 129 | Ø70 | 4-M8 | Ø50 | 4-M6 | 100 | 90 | 114 | 40 | 100 | 17×17 |
| AR01E015 | 189 | 163 | 129 | Ø70 | 4-M8 | Ø50 | 4-M6 | 100 | 90 | 114 | 40 | 100 | 17×17 |
| AR01E020 | 268 | 212 | 164 | Ø125 | 4-M12 | Ø102 | 8-M10 | 140 | 130 | 114 | 40 | 100 | 22×22 |
| AR01E030 | 268 | 212 | 164 | Ø125 | 4-M12 | Ø102 | 8-M10 | 140 | 130 | 114 | 40 | 100 | 22×22 |
| AR01E040 | 268 | 212 | 164 | Ø125 | 4-M12 | Ø102 | 8-M10 | 140 | 130 | 114 | 40 | 100 | 22×22 |
| AR01E060 | 268 | 212 | 164 | Ø125 | 4-M12 | Ø102 | 8-M10 | 140 | 130 | 114 | 40 | 100 | 27×27 |
| AR01E080 | 268 | 212 | 164 | Ø125 | 4-M12 | Ø102 | 8-M10 | 140 | 130 | 114 | 40 | 100 | 27×27 |
| AR01E100 | 268 | 212 | 164 | Ø125 | 4-M12 | Ø102 | 8-M10 | 140 | 130 | 114 | 40 | 100 | 27×27 |

A

Внешний вид, габаритные и присоединительные размеры, модельный ряд **AR01E160-500**

### AR01E160-500

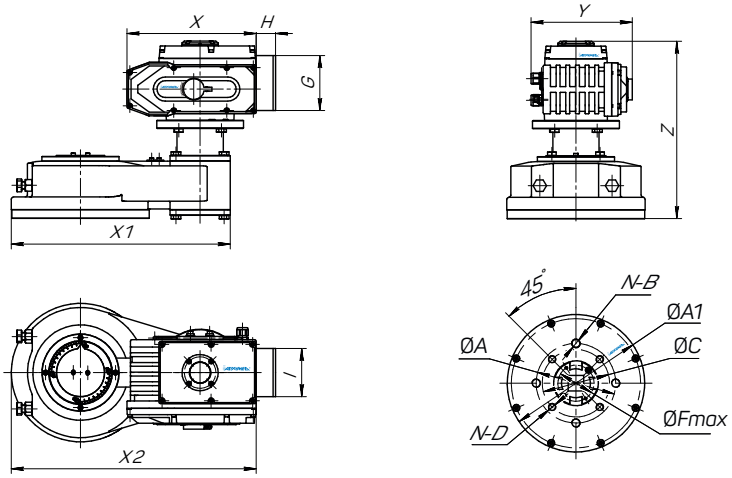


| Модель | X | Y | Z | ØA | N-B | ØC | N-D | ØA1 | ØF | G | H | I | X1 | X2 |
|---|---|---|---|---|---|---|---|---|---|---|---|---|---|---|
| AR01E160 | 268 | 212 | 367.5 | Ø165 | 4-M18 | Ø140 | 4-M16 | Ø285 | Ø60 | 114 | 40 | 100 | 454 | 508 |
| AR01E200 | 268 | 212 | 367.5 | Ø165 | 4-M18 | Ø140 | 4-M16 | Ø285 | Ø60 | 114 | 40 | 100 | 454 | 508 |
| AR01E300 | 268 | 212 | 367.5 | Ø165 | 4-M18 | Ø140 | 4-M16 | Ø285 | Ø60 | 114 | 40 | 100 | 454 | 508 |
| AR01E400 | 268 | 212 | 367.5 | Ø165 | 4-M18 | Ø140 | 4-M16 | Ø285 | Ø60 | 114 | 40 | 100 | 454 | 508 |
| AR01E500 | 268 | 212 | 367.5 | Ø165 | 4-M18 | Ø140 | 4-M16 | Ø285 | Ø60 | 114 | 40 | 100 | 454 | 508 |

*Размеры G, H, I — Выносной корпус блока (TR, POSI)*

Доступность, дизайн и характеристики могут быть изменены без предварительного уведомления. Все права защищены
T.AR01E24.2



WWW.ARHIMED.TECH +7(495)105-70-77 info@arhimed.tech г. Москва, ул. Б.Семеновская, д.49, кор.1, оф.331