АРХИМЕД
ТОРГОВО-ИНЖЕНЕРНЫЙ ЦЕНТР

ТЕХНИЧЕСКИЙ ПАСПОРТ ИЗДЕЛИЯ
Серия AZ331, AZ341.

Затвор дисковый поворотный межфланцевый

1. ОБЩИЕ СВЕДЕНИЯ.

Артикул: AZ331, AZ341
Изготовитель: ООО “АРХИМЕД”
Адрес изготовителя: Российская Федерация, Москва, Б. Семёновкая ул., д.49, оф. 331

1.1. ОБОЗНАЧЕНИЕ.

AZ331 - диск из нержавеющей стали 12Х18Н10Т (CF8)
AZ341 - диск из никелированного чугуна ВЧ40 (GGG40)

1.2. РАБОЧИЕ ПАРАМЕТРЫ.

Условный диаметр. . . . .Ду 40 - 600
Условное давление. . . . .Ру 10/16
Рабочая температура. . . . .-20°С/+120°С
Уплотнение. . . . .EPDM
Тип управления. . . . .ручка, редуктор
Покрытие. . . . .антикоррозионное, эпоксидное, толщина 250 мкм
Стандарты. . . . .ГОСТ Р 53673

2. ПРИМЕНЕНИЕ.

Затворы дисковые поворотные применяются в системах тепло-, водоснабжения, вентиляции и кондиционирования как надежное, не требующее специального обслуживания, запорно-регулирующее устройство. Запирающий элемент выполнен в форме диска, вращающегося вокруг своей оси перпендикулярно направлению потока транспортируемой среды.

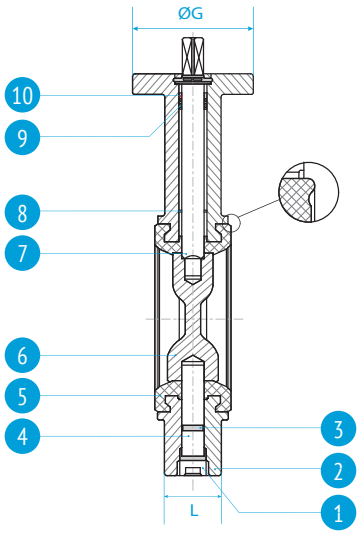

3. СПЕЦИФИКАЦИЯ МАТЕРИАЛОВ.

№	Наименование	Материал	Кол-во
1	заглушка	нерж. сталь 40Х13 (EN1.4031)	1
2	корпус	AZ341 СЧ25 (JL - 1030 EN - GJL-250) AZ331 ВЧ40 (JS - 1030 EN - GJS-400-15)	1
3	уплотнительное кольцо	EPDM	1
4	нижний шток	нерж.сталь 12Х13 (EN 1.4005)	1
5	уплотнение	EPDM	1
6	диск	AZ341 ВЧ 40 (JS - 1030 EN - GJS-400-15) AZ331 Нерж. сталь 12Х18Н10Т (CF8)	1
7	верхний шток	нерж.сталь 12Х13 (EN 1.4005)	1
8	подшипник	PTFE	1
9	подшипник	PTFE	2
10	уплотнительное кольцо	EPDM	1
11	ручка редуктор	Ду 40-150 (алюминий) Ду 200-250 (ковкий чугун) Ду 300	1

4. ТЕХНИЧЕСКИЕ ХАРАКТЕРИСТИКИ:

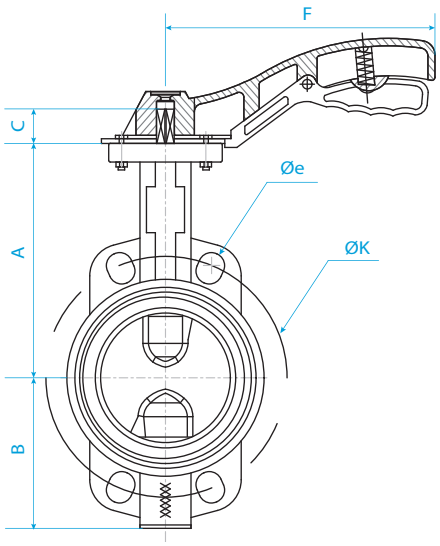

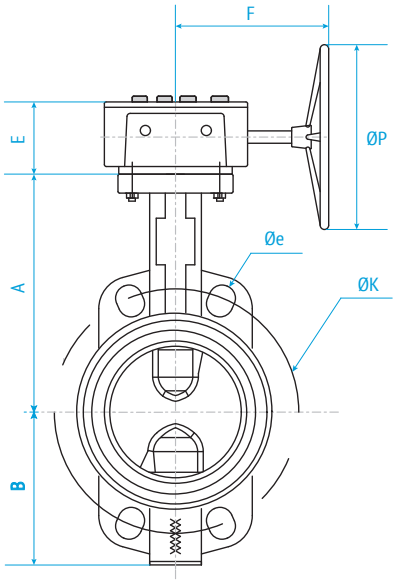

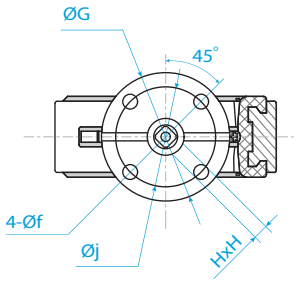

Условный диаметр	Условное давление	Тип управления	A	B	C	L	F	øG	øJ	4-øf	HxH	Ру 16		ANSI 150		Вес, кг.
												ØK	Øe	ØK	Øe	
40	16	ручка	140	70	43	33	200	90	70	4-10	9x9	110	18	98.6	Ø16	2.60
50	16	ручка	161	79	43	43	200	90	70	4-10	11x11	125	18	120.7	Ø19	3.40
65	16	ручка	160	93	43	46	200	90	70	4-10	11x11	145	18	139.7	Ø19	3.86
80	16	ручка	165	103	43	46	200	90	70	4-10	11x11	160	18	152.4	Ø19	4.31
100	16	ручка	185	120	43	52	211	90	70	4-10	11x11	180	18	190.5	Ø19	6.60
125	16	ручка	210	133	43	56	325	90	70	4-10	14x14	210	18	215.9	Ø22	7.71
150	16	ручка	210	158	43	56	325	90	70	4-10	14x14	240	22	241.3	Ø22	9.76
200	16	ручка	250	180	45	60	390	125	102	4-12	17x17	295	22	298	Ø22	14.02
250	16	ручка	295	216	45	68	390	125	102	4-12	22x22	355	26	356	Ø25	21.40
300	16	ручка	321	251	45	78	390	125	102	4-12	22x22	410	26	432	Ø25	32.13

Условный диа-метр	Условное давление	Тип управления	A	B	C	L	øG	4-Øf	øj	HxH	Ру 16		ANSI 150		Крут. момент, Н.м.	Вес, кг.
											ØK	n-Ød	ØK	n-Ød		
350	16	редуктор	346	262	52	78	150	4-14	125	22x22	470	16-27	476.2	12-29	640	64.0
400	16	редуктор	375	300	52	102	175	4-18	140	27x27	525	16-30	539.7	16-29	805	74.0
450	16	редуктор	400	333	52	114	175	4-18	140	27x27	585	20-30	577.8	16-32	1200	123.3
500	16	редуктор	432	366	65	127	175	4-18	140	36x36	650	20-33	635.0	20-32	1500	149.0
600	16	редуктор	562	447	70	154	210	4-22	165	36x36	770	20-36	749.3	20-35	2500	266.00

4.1. ДОПОЛНИТЕЛЬНОЕ ОСНАЩЕНИЕ (опция)

- электрический привод серия AA
- пневматический привод серия QA
- БКВ (блок конечных выключателей)
- привод с позиционером 4-20 мА

График зависимости рабочего давления и температуры

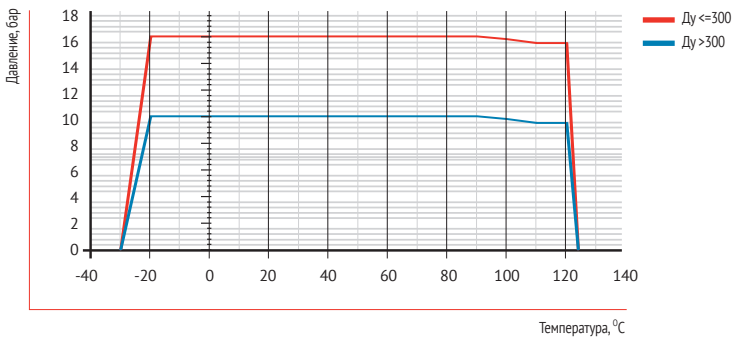

Пропускная способность затворов Kv (литр/мин) в зависимости от положения запорного диска

Условный диаметр (Ду)	Позиция диска (градусов)								
	90°	80°	70°	60°	50°	40°	30°	20°	10°
50	172	144	94	58	36	22	14	9	5
65	292	243	159	98	61	37	24	16	10
80	442	369	240	148	92	56	36	24	16
100	690	576	376	233	143	88	56	36	23
125	1078	901	587	362	224	137	88	59	35
150	1553	1297	844	523	323	198	127	84	46
200	2760	2306	1501	931	575	352	225	150	82
250	4313	3603	2345	1454	897	550	353	234	130
300	6210	4382	3378	2094	1297	792	508	336	217
350	8452	7061	4596	2838	1759	1078	692	459	304
400	11040	9222	6004	3722	2298	1408	903	599	405
450	13973	11673	7598	4711	2908	1781	1142	757	518
500	17251	14410	9381	5816	3590	2199	1410	936	592
600	24840	20751	13508	8375	5169	3167	2032	1347	789

5. МОНТАЖ И ЭКСПЛУАТАЦИЯ.

1. Поворотные затворы допускаются к эксплуатации на параметры, не превышающие указанных в паспорте.

2. Открытие и закрытие дисковых поворотных затворов производится при помощи соответствующих ручки, редуктора или привода, которые поставляются вместе с дисковым поворотным затвором. Открытие и закрытие поворотных затворов следует производить плавно во избежание гидравлических ударов.

3. При эксплуатации дисковых поворотных затворов необходим ежегодный профилактический осмотр. А также необходимо производить замену уплотнения по мере его износа. Эксплуатация дискового поворотного затвора потерявшего герметичность не допускается.

Монтаж поворотных затворов следует производить только между фланцами воротниковыми (ГОСТ 12821-80), PN16, 1 исп, 1 ряд. *

1. Использование фланцев с внутренним диаметромменьше номинального диаметра заслонки может привести к блокировке диска, что в свою очередь вызовет серьезное повреждение диска поворотного затвора.

2. В случае использования фланцев с внутренним диаметром больше номинального диаметра затвора, фланцы не будут полностью закрывать уплотнение, что может привести к повреждению и деформации уплотнения. Перед началом монтажа важно убедиться, что внутренний диаметр фланцев соответствует номинальному диаметру дискового поворотного затвора.

Положение на трубопроводе и процесс установки.

1. Фланцы должны располагаться параллельно по отношению друг к другу на расстоянии, обеспечивающем свободное (без лишних усилий) размещение между ними затвора.

2. При установке дисковых поворотных затворов прокладки не используются.

3. Для уменьшения износа уплотнения и увеличения срока службы, поворотный затвор рекомендуется устанавливать в горизонтальном положении штока (±30°), особенно при применении затворов в средах, содержащих абразивные частицы.

4. Перед установкой необходимо произвести осмотр уплотнительных поверхностей фланцев. На них не должно быть дефектов поверхностей.

5. Перед началом монтажа диск поворотного затвора необходимо немного приоткрыть, но так, чтобы диск не выходил за корпус дискового поворотного затвора.

6. Отцентрируйте поворотный затвор и слегка закрутите болты (шпильки), но не затягивайте их. Откройте диск поворотного затвора до положения «полностью открыто».

7. Затяните болты (шпильки) так, чтобы фланцы и корпус (металлическая часть) затвора соприкасались. Затяжка болтов на межфланцевых соединениях должна быть равномерной по всему периметру. Медленно закройте и откройте дисковый поворотный затвор. Если установка затвора была проведена правильно, затвор должен свободно открываться и закрываться.

6. ТРАНСПОРТИРОВКА И ХРАНЕНИЕ.

Поворотные затворы транспортируются всеми видами транспорта в соответствии с правилами перевозки грузов, действующих на данном виде транспорта. При транспортировании поворотных затворов должна обеспечиваться защита от механических повреждений и прямого воздействия атмосферных осадков.

Хранение поворотных затворов производится в заводской упаковке и в отапливаемых помещениях. Категория условий хранения – п.1 по ГОСТ 15150-69. При отсутствии заводской упаковки для хранения поворотные затворы следует упаковать в плотный полиэтилен или промасленную бумагу. После длительного хранения следует произвести ревизию на предмет видимых разрушений, растрескивания или потерю свойств эластичности седлового уплотнения. При необходимости обработать седловое уплотнение силиконовой смазкой. Запрещается использовать поворотные затворы, имеющие растрескивание уплотнения.

7. ГАРАНТИЯ ИЗГОТОВИТЕЛЯ.

Производитель гарантирует работоспособность изделия в течение 12 месяцев с момента ввода в эксплуатацию, но не более 18 месяцев с момента продажи.

8. СЕРТИФИКАЦИЯ.

Декларация о соответствии Техническому Регламенту Таможенного Союза ТР ТС 010/2011 «О безопасности машин и оборудования»

Отметки о продаже.

Предприятие-изготовитель: ООО «АРХИМЕД»

Поставщик: .....

Дата продажи: .....

М.П.

АРХИМЕД
ТОРГОВО-ИНЖЕНЕРНЫЙ ЦЕНТР

Варианты исполнения дисковых затворов AZ

	управление	*корпус*	*диск*	*уплотне-ние*	*DN*	*PN*	*ДОП. инф*
A	**Z**	**3**	**3**	**1**	**- 050**	**/16**	
AZ - затворы АРХИМЕД	с ручкой или с редуктором	**1** - сталь	**1** - сталь	**1** -EPDM			**KP** - с пневмоприводом двухстороннего действия
AA - затворы АРХИМЕД	с электро-приводом АРХИМЕД	**2** –нерж/ сталь	**2** - сталь + PTFE	**2** - NBR			**KPM** - с пневмоприводом одностороннего действия
QA - затворы АРХИМЕД	с пневмо-приводом QUIFER	**3** - чугун GG40	**3** – нерж./ сталь	**3** -VITON			**220/50** - напряжение электропривода
		4 - чугун GG25	**4** – чугун GG40	**4** - PTFE			**POSI** - с установленным позиционером
			5 – нерж./ сталь+PTFE				**LT** – низкотемпературное исполнение -40C/-50C

Наиболее востребованные серии дисковых затворов: AZ331, AZ341, AZ134, AZ131, AZ434, AZ454.