Стальной шаровой кран с пневмоприводом.

PAM02-050DA

Краны шаровые **AKSFM02** производство **АРХИМЕД** с пневмоприводом **ArTorq** предназначены для установки в качестве запорного устройства, перекрывающего потоки жидких и газообразных рабочих сред на трубопроводах в системах водо- и газоснабжения, на предприятиях теплоэнергетики, в химической, нефте-перерабатывающей газовой и других отраслях промышленности.

По конструкции все шаровые краны полнопроходные, разборные со сварным корпусом из углеродистой стали. По типу присоединения фланцевые, по распределению потоков среды двухходовые, подача среды в обе стороны. Свободно плавающий шар уплотняется фторопластовыми кольцами (**PTFE**), позволяющими использовать шаровой кран со многими средами, не подходит для использования с растворителями. Составные части уплотняются прокладками.

Управление шаровым краном осуществляется с помощью установленного пневматического привода **ArTorq**. Поршневой пневмопривод с внутренним механизмом рейка-шестерня двухстороннего (открытие и закрытие сжатым воздухом) или одностороннего действия (открытие воздухом, закрытие встроенными пружинами).

На корпус пневмопривода можно установить пилотный соленоидный клапан **NAMUR**, блок концевых выключателей для электрической и визуальной индикации положения крана открыт/закрыт, электропневмопозиционер 4-20mA вход/выход.

Общие характеристики	Шаровой кран AKSFM02 с пневматическим приводом ArTorq
Условный проход, DN	10, 15, 20, 25, 32, 40, 50, 65,80, 100, 125, 150, 200мм (до 700мм под заказ)
Рабочее давление, PN	16 бар (25 бар, 40 бар под заказ)
Тип присоединения	Фланцевый
Материал корпуса крана	Сталь 20 (низкотемпературная сталь 09Г2С под заказ)
Материал шара	Нержавеющая сталь 08Х18Н10
Уплотнение шара	Фторопласт Ф4Г3К6
Температура рабочей среды	От -40°С до +200°С У1 (от -60°С до +200°С ХЛ1 под заказ) От -40°С до +250°С У1 (для пара под заказ)
Рабочая среда	горячая и холодная вода, нефтепродукты, технические газы и неагрессивные среды нейтральные к материалам деталей
Класс герметичности	А, ГОСТ 9544-2015
Рабочее давление привода	min 6,0 бар
Привод	DA двухстороннего действия (открытие и закрытие сжатым воздухом) SR одностороннего действия (открытие воздухом, закрытие пружинами)

Кодировки сборок шаровых кранов разных исполнений с пневмоприводом **ArTorq**.

Артикул	Описание
PAM01 – dn.DA/SR	Шаровой кран PN16, полнопроходной, разборный, двухходовой, под приварку
PAM02 - dn.DA/SR	Шаровой кран PN16, полнопроходной, разборный, двухходовой, фланцевый
PAM03 - dn.DA/SR	Шаровой кран PN16, полнопроходной, разборный, трёхходовой (L-тип), фланцевый
PAM04 - dn.DA/SR	Шаровой кран PN16, полнопроходной, разборный, трёхходовой (T-тип), фланцевый

Подбор пневмоприводов **ArTorq** к шаровым кранам **AKSFM02**

Шаровой кран с пневмоприводом DA												
DN	ДУ, А	B	C	D	E	F	G	N	PN	Масса	Привод	Артикул
10	10	102	90	221	148	60	14	4	16	3,8	PA3DA	PAM02-010DA
15	15	108	95	224	154	65	14	4	16	3,9	PA3DA	PAM02-015DA
20	20	117	105	231	162	75	14	4	16	4,9	PA3DA	PAM02-020DA
25	25	127	115	240	167	85	14	4	16	5,7	PA3DA	PAM02-025DA
32	32	140	135	289	213	100	18	4	16	8,7	PA7DA	PAM02-032DA
40	40	165	145	300	234	110	18	4	16	9,8	PA7DA	PAM02-040DA
50	50	180	160	300	239	125	18	4	16	12,0	PA7DA	PAM02-050DA
65	65	200	180	335	267	145	18	8	16	15,8	PA11DA	PAM02-065DA
80	80	210	195	363	418	160	18	8	16	19,9	PA16DA	PAM02-080DA
100	100	230	230	437	303	180	18	8	16	32,1	PA25DA	PAM02-100DA
125	125	255	265	480	338	210	18	8	16	44,8	PA33DA	PAM02-125DA
150	150	280	310	547	394	240	22	8	16	60,5	PA52DA	PAM02-150DA
200	200	330	390	740	468	295	22	12	16	116,1	PA120DA	PAM02-200DA

Для подбора приводов к кранам >DN200 и к кранам PN25,PN40 обращайтесь к сотрудникам технического отдела.

Шаровой кран с пневмоприводом SR												
DN	ДУ, А	B	C	D	E	F	G	N	PN	Масса	Привод	Артикул
10	10	102	90	221	148	60	14	4	16	4,0	PA3SR12	PAM02-010SR
15	15	108	95	224	154	65	14	4	16	3,1	PA3SR12	PAM02-015SR
20	20	117	105	231	162	75	14	4	16	5,1	PA3SR12	PAM02-020SR
25	25	127	115	240	167	85	14	4	16	5,9	PA3SR12	PAM02-025SR
32	32	140	135	289	213	100	18	4	16	9,1	PA7SR12	PAM02-032SR
40	40	165	145	300	234	110	18	4	16	10,2	PA7SR12	PAM02-040SR
50	50	180	160	313	258	125	18	4	16	13,9	PA11SR12	PAM02-050SR
65	65	200	180	347	277	145	18	8	16	18,5	PA16SR12	PAM02-065SR
80	80	210	195	391	307	160	18	8	16	24,1	PA25SR12	PAM02-080SR
100	100	230	230	449	317	180	18	8	16	36,2	PA33SR12	PAM02-100SR
125	125	255	265	519	384	210	18	8	16	57,9	PA68SR12	PAM02-125SR
150	150	280	310	566	409	240	22	8	16	68,8	PA68SR12	PAM02-150SR
200	200	330	390	794	513	295	22	12	16	152,1	PA220SR12	PAM02-200SR

Для подбора приводов к кранам >DN200 и к кранам PN25,PN40 обращайтесь к сотрудникам технического отдела.

Чертёж габаритных размеров сборки:

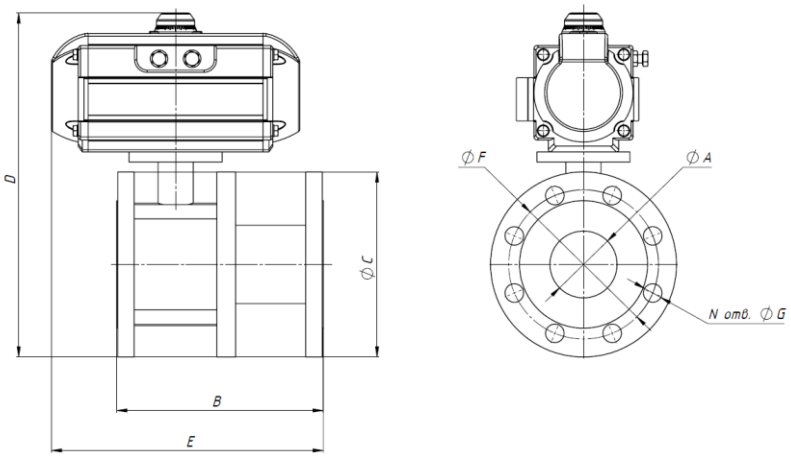

Вариант артикула для заказа:

PAM02-100DA Фланцевый разборный полнопроходной шаровой кран ДУ100 с пневмоприводом двухстороннего действия
PAM02-200SR Фланцевый разборный полнопроходной, шаровой кран ДУ200 с пневмоприводом с пружинным возвратом
PAM02-050DA Фланцевый разборный полнопроходной шаровой кран ДУ50 с приводом двухстороннего действия
PAM02-200.POSI.SR Фланцевый разборный полнопроходной шаровой кран ДУ200 с установленным электро-пневматическим позиционером на пневмопривод с пружинным возвратом.