Серия AG2103

Затвор с чугунным диском и с электроприводом.

Межфланцевый, дисковый, поворотный затвор про-во **Genebre** (Испания) и с установленным электрическим приводом про-во **Архимед** (Россия) модель AR.01E

- окрашенный чугунный корпус затвора с гладкими проушинами, материал диска никелированный чугун
- материал уплотнения EPDM позволяет использовать дисковый затвор в теплоэнергетике и водоподготовке со многими неагрессивными средами и газами
- компактный, металлический, антивандальный корпус электропривода оснащён визуальным индикатором положения, ручным дублёром, блоком концевых выключателей, сигнализирующих о закрытом или открытом состоянии крана

Дополнительно электропривод может быть изготовлен:

- на низкую температуру окр. среды (от -40С)
- с потенциометром и позиционером 4-20мА, 1-10В
- с сигналом обратной связи 4-20мА
- быстродействующее исполнение от 2,8 сек

Общие характеристики	Дисковый поворотный затвор с электрическим приводом
Тип присоединения	Межфланцевый
Условный проход, DN	50, 65, 80, 100, 125, 150, 200, 250, 300, 350, 400, 500, 600 мм
Рабочее давление, PN	DN50-DN300 16 бар, DN350-DN600 10 бар
Материал корпуса затвора	Чугун GG20 с эпоксидным покрытием
Материал диска	Никелированный чугун
Уплотнение	EPDM
Рабочая температура	От -20°С до +120°С
Рабочая среда	Воздух, вода, технические газы
Напряжение питания привода	24V/DC, 220/50 VAC, 380/50 VAC
Привод	Асинхронный электродвигатель с короткозамкнутым ротором
Защита	IP67, Внутренняя тепловая защита

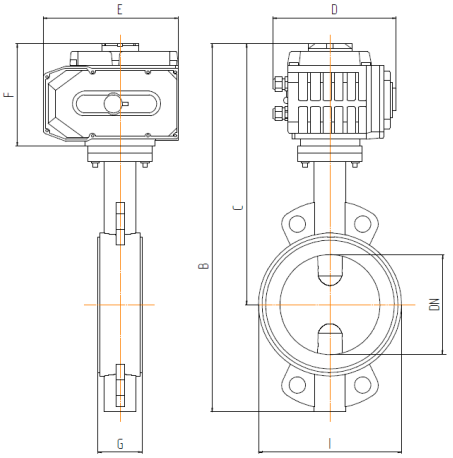

	Дисковый затвор с электроприводом AR.01E										
ДУ, А	**B**	**C**	**D**	**E**	**F**	**G**	**PN**	**Вес**	**Время**	**Привод**	**Артикул**
50	366	296	123	123	113	43	16	4,90	20 с	AR.01E.003	**AG2103-50**
65	376	296	123	123	113	46	16	5,40	20 с	AR.01E.003	**AG2103-65**
80	404	304	146	160	121	46	16	7,40	30 с	AR.01E.005	**AG2103-80**
100	438	323	146	160	121	52	16	9,70	30 с	AR.01E.005	**AG2103-100**
125	488	353	146	160	121	56	16	11,0	30 с	AR.01E.008	**AG2103-125**
150	511	361	163	189	129	56	16	13,5	30 с	AR.01E.015	**AG2103-150**
200	554	374	163	189	129	60	16	19,0	30 с	AR.01E.015	**AG2103-200**
250	664	449	212	268	164	68	16	34,6	30 с	AR.01E.030	**AG2103-250**
300	703	453	212	268	164	78	16	51,3	30 с	AR.01E.040	**AG2103-300**
350	743	483	212	268	164	78	10	70,4	40 с	AR.01E.080	**AG2103-350**
400	896	596	212	268	164	102	10	92,1	40 с	AR.01E.100	**AG2103-400**
450	1054	724	212	268	367	114	10	186,5	60 с	AR.01E.160	**AG2103-450**
500	1117	747	212	268	367	127	10	219,5	60 с	AR.01E.200	**AG2103-500**
600	1544	1077	212	268	367	152	10	311,0	120 с	AR.01E.300	**AG2103-600**

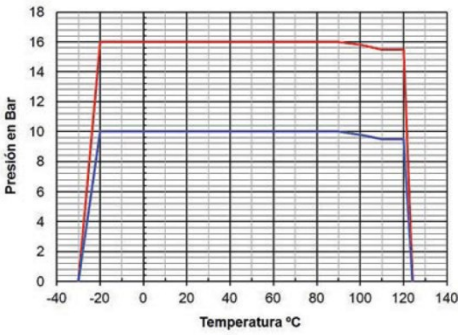

артикулы для заказа:

AG2103-50.220/50 Межфланцевый дисковый затвор ДУ50 с эл.приводом напр.220/50 Вольт
AG2103-150.24/DC Межфланцевый дисковый затвор ДУ150 с эл.приводом напр.24/DC Вольт
AG2103-200.220/50.POSI Межфланцевый дисковый затвор ДУ200 с позиционером 4-20mA напр.220/50 Вольт