Стальной шаровой кран с электроприводом Архимед.

AAM02-050.220/50

Краны шаровые **AKSFM02** производство Архимед с электроприводом Архимед модель **AR01E** предназначены для установки в качестве запорного устройства, перекрывающего потоки жидких и газообразных рабочих сред на трубопроводах в системах водо- и газоснабжения, на предприятиях тепло-энергетики, в химической, нефтеперерабатывающей газовой и других отраслях промышленности.

По конструкции все шаровые краны полнопроходные, разборные со сварным корпусом из углеродистой стали. По типу присоединения фланцевые, по распределению потоков среды двухходовые. Свободно плавающий шар уплотняется фторопластовыми кольцами **PTFE**, позволяющими использовать шаровой кран со многими средами, не подходит для использования с растворителями. Составные части уплотняются прокладками.

Управление шаровым краном осуществляется с помощью установленного на крана компактного четверть-оборотного электропривода. Металлический антивандальный корпус привода оснащён визуальным индикатором положения, ручным дублёром, блоком концевых выключателей, сигнализирующих о закрытом или открытом состоянии крана.

Электропривод может быть изготовлен с блоком местного управления, на низкую температуру окружающей среды (от -40°C), с потенциометром, с позиционером вход/выход 4-20mA или 1-10В, с трансмиттером сигналом обратной связи 4-20мА, в быстродействующем исполнении от 2,8 сек.

Общие характеристики	Шаровой кран с электрическим приводом AR01E (Архимед)
Условный проход, DN	10, 15, 20, 25, 32, 40, 50, 65,80, 100, 125, 150, 200мм (до 700мм под заказ)
Рабочее давление, PN	16 бар (25 бар, 40 бар под заказ)
Тип присоединения	Фланцевый
Материал корпуса крана	Сталь 20 (низкотемпературная сталь 09Г2С под заказ)
Материал шара	Нержавеющая сталь 08Х18Н10
Уплотнение шара	Фторопласт Ф4ГЗК6
Температура рабочей среды	От -40°C до +200°C У1 (от -60°C до +200°C ХЛ1 под заказ) От -40°C до +250°C У1 (для пара под заказ)
Рабочая среда	горячая и холодная вода, нефтепродукты, технические газы и неагрессивные среды нейтральные к материалам деталей
Класс герметичности	А, ГОСТ 9544-2015
Напряжение питания привода	24V/DC, 220/50 VAC, 380/50 VAC
Привод	Асинхронный электродвигатель с короткозамкнутым ротором
Степень защиты	IP67, Внутренняя тепловая защита

Кодировки сборок шаровых кранов с электрическим приводом Архимед.

Артикул	Описание
AAM01 - ...	Шаровой кран PN16, полнопроходной, разборный, двухходовой, под приварку
AAM02 - ...	Шаровой кран PN16, полнопроходной, разборный, двухходовой, фланцевый
AAM03 - ...	Шаровой кран PN16, полнопроходной, разборный, трёхходовой (L-тип), фланцевый
AAM04 - ...	Шаровой кран PN16, полнопроходной, разборный, трёхходовой (T-тип), фланцевый

Подбор электроприводов **AR01E** к шаровым кранам серии **AKSFM02**

Шаровой кран с электроприводом AR01E напряжение 220/50 Вольт, 24 Вольт пост.ток													
DN	A	B	C	D	E	F	G	N	PN	Масса	Привод	Артикул	Артикул
10	10	102	90	232	143	60	14	4	16	4,3	AR01E003	AAM02-010.220/50	AAM02-010.24/DC
15	15	108	95	233	149	65	14	4	16	4,4	AR01E003	AAM02-015.220/50	AAM02-015.24/DC
20	20	117	105	240	156	75	14	4	16	5,4	AR01E003	AAM02-020.220/50	AAM02-020.24/DC
25	25	127	115	250	161	85	14	4	16	6,2	AR01E003	AAM02-025.220/50	AAM02-025.24/DC
32	32	140	135	282	181	100	18	4	16	8,0	AR01E003	AAM02-032.220/50	AAM02-032.24/DC
40	40	165	145	299	220	110	18	4	16	10,6	AR01E005	AAM02-040.220/50	AAM02-040.24/DC
50	50	180	160	300	225	125	18	4	16	12,8	AR01E005	AAM02-050.220/50	AAM02-050.24/DC
65	65	200	180	327	250	145	18	8	16	16,4	AR01E010	AAM02-065.220/50	AAM02-065.24/DC
80	80	210	195	343	256	160	18	8	16	18,6	AR01E015	AAM02-080.220/50	AAM02-080.24/DC
100	100	230	230	426	296	180	18	8	16	36,6	AR01E020	AAM02-100.220/50	AAM02-100.24/DC
125	125	255	265	457	316	210	18	8	16	47,9	AR01E040	AAM02-125.220/50	AAM02-125.24/DC
150	150	280	310	504	342	240	22	8	16	59,0	AR01E060	AAM02-150.220/50	AAM02-150.24/DC
200	200	330	390	609	451	295	22	12	16	95,0	AR01E100	AAM02-200.220/50	AAM02-200.24/DC
Шаровой кран с электроприводом AR01E напряжение 380/50 Вольт													
DN	A	B	C	D	E	F	G	N	PN	Масса	Привод	Артикул	
10	10	102	90	238	160	60	14	4	16	5,8	AR01E005.380/50	AAM02-010.380/50	
15	15	108	95	240	166	65	14	4	16	5,9	AR01E005.380/50	AAM02-015.380/50	
20	20	117	105	247	174	75	14	4	16	6,9	AR01E005.380/50	AAM02-020.380/50	
25	25	127	115	256	179	85	14	4	16	7,7	AR01E005.380/50	AAM02-025.380/50	
32	32	140	135	289	199	100	18	4	16	9,5	AR01E005.380/50	AAM02-032.380/50	
40	40	165	145	299	220	110	18	4	16	10,6	AR01E005.380/50	AAM02-040.380/50	
50	50	180	160	300	225	125	18	4	16	12,8	AR01E005.380/50	AAM02-050.380/50	
65	65	200	180	327	250	145	18	8	16	16,4	AR01E010.380/50	AAM02-065.380/50	
80	80	210	195	343	256	160	18	8	16	18,6	AR01E015.380/50	AAM02-080.380/50	
100	100	230	230	426	296	180	18	8	16	36,6	AR01E020.380/50	AAM02-100.380/50	
125	125	255	265	457	316	210	18	8	16	47,9	AR01E040.380/50	AAM02-125.380/50	
150	150	280	310	504	342	240	22	8	16	59,0	AR01E060.380/50	AAM02-150.380/50	
200	200	330	390	609	451	295	22	12	16	95,0	AR01E100.380/50	AAM02-200.380/50	

Для подбора приводов к кранам >DN200 и к кранам PN25, PN40 обращайтесь к сотрудникам технического отдела.

Чертёж габаритных размеров сборки:

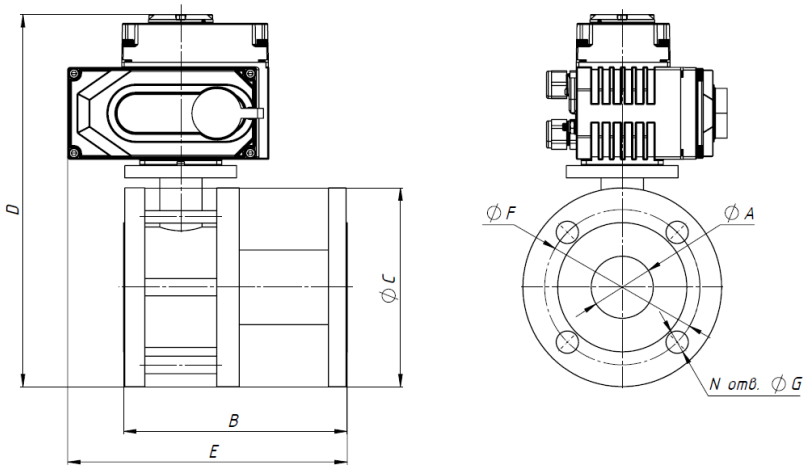

Вариант артикула для заказа:

AAM02-050.220/50 Разборный полнопроходной фланцевый PN16 шаровой кран ДУ50 с электроприводом напр. 220/50 Вольт
AAM02-100.380/50 Разборный полнопроходной фланцевый PN16 шаровой кран ДУ100 с электроприводом напр. 380/50 Вольт
AAM02-100.POSI.380/50 Разборный полнопроходной фланцевый PN16 шаровой кран ДУ100 с позиционером 4-20мА напр. 380/50 Вольт
AAM02-080.INT/L.24/DC Разборный полнопроходной фланцевый PN16 шаровой кран ДУ80 с интеллектуальным блоком управления с позиционером напряжение 24/DC Вольт.